КСХ-Хаджидимитров ЕООД София, кв.Враждебна, ул. 3-та, 4 тел.: 02/ 943 45 34 www.obkov.com /e-mail: office@obkov.com

Clamex P

Разглобяема свързваща сглобка

От две части

Профил на отвора

Clamex P-14

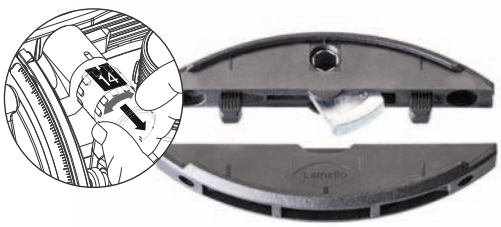

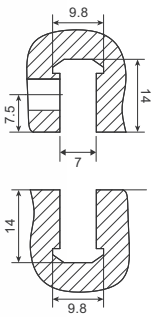

Технически параметри	
Размер	64 × 27 × 9.7 mm
Изрез	Ø 100.4 × 7 × 22
Материал на сглобката	фибростъкло и подсилено ПВЦ
Материал на палеца	цинкова отливка
Реглаж	надлъжно ± 1 mm

Издръжливост на опън (кг)	
MDF	~ 90
ПДЧ	~ 80
Бук	~ 100

Код: 270-145356

Цена: 2,65 лв/k-m с ДДС

/кутия 1000 бр./

Заб.: Фиксирана цена за България

Отворите се правят с Машина Zeta P2

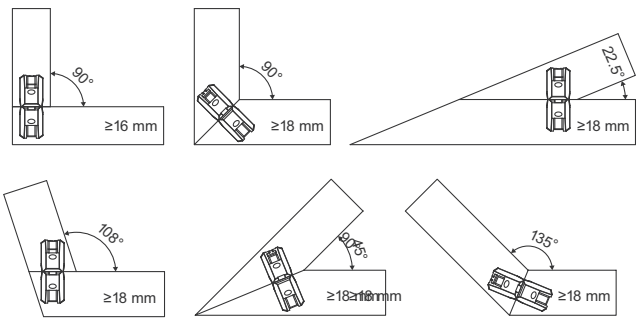

KSH Hadzhidimitrov
КСХ-Хаджидимитров ЕООД София, кв.Враждебна, ул. 3-та, 4 тел.: 02/ 943 45 34 www.obkov.com /e-mail: office@obkov.com

Lamello

P-System

Clamex P-10

За плоскости с дебелина от 13 mm

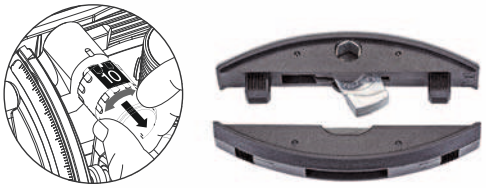

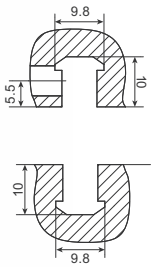

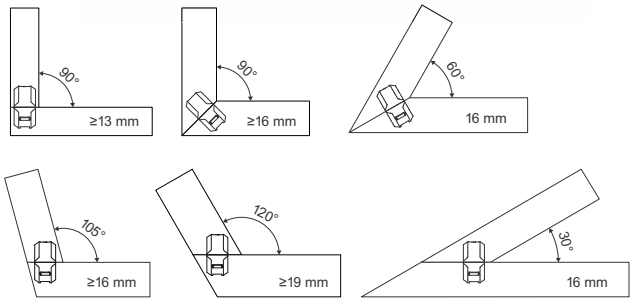

Технически параметри	
Размер	52 × 19 × 9.7 mm
Изрез	Ø 100.4 × 7 × 22
Реглаж	надлъжно ± 0.5 mm

Издръжливост на опън (кг)	
MDF	~ 60
ПДЧ	~ 60
Бук	~ 90

Код: 270-145374

Цена: 2,65 лв с ДДС

/кутия 1000 бр./

Заб.: Фиксирана цена за България

Отворите се правят с Машина Zeta P2

P-System

Clamex P-Medius 14/10

За междинни страници от 16 mm

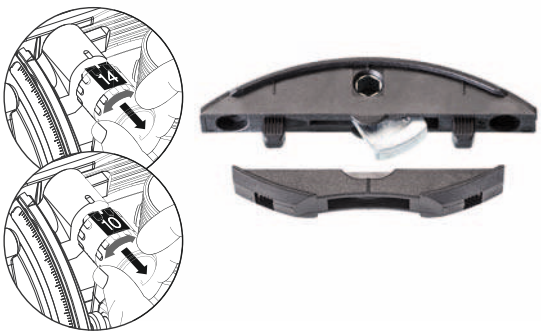

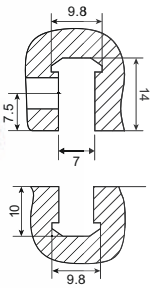

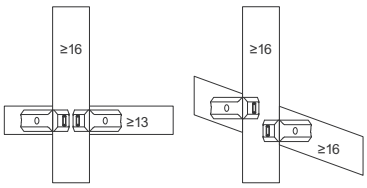

Технически параметри	
Размер	64 × 13.5 × 9.7 mm
	52 × 7.5 × 9.7 mm
Изрез	Ø 100.4 × 7 × 22
Реглаж	longitudinal ± 1 mm

	Товаронос.(19mm)	Издръж. на опън (кг)
MDF	~ 70	~ 80
ПДЧ	~ 55	~ 60
Бул	~ 240	~ 90

Код: 270-145371

Цена: 2,76 лв/k-m с ДДС

/кутия 300 бр./

Заб.: Фиксирана цена за България

Отворите се правят с Машина Zeta P2

КСХ-Хаджидимитров ЕООД София, кв.Враждебна, ул. 3-та, 4 тел.: 02/ 943 45 34 www.obkov.com /e-mail: office@obkov.com

P-System

Clamex P-14/10 Flexus

сглобка със скриващи се щифтове за позициониране

Код: 270-145317

Цена: 2,65 лв/k-m с ДДС

/кутия 1000 бр./

Технически данни

Joining methods

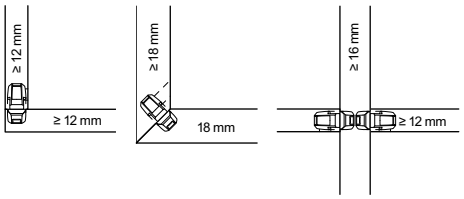

Размер	64 × 13.5 × 9.7 mm 52 × 7.5 × 9.7 mm		
Отвор	Ø 100.4 × 7 × Ø 22 mm		
Материал	Фибростъкло и подсилена пвц		
Материал на лоста	Лят цинк		
Инсталационен доп	Long. ± 0 mm/radial ± 1 mm		
Товароносимост До	MDF 720[1]	Particle board 600[1]	Beech 810[1]
Материали	Particle board, MDF, plywood, softwood, hardwood etc.		

Shelf assembly

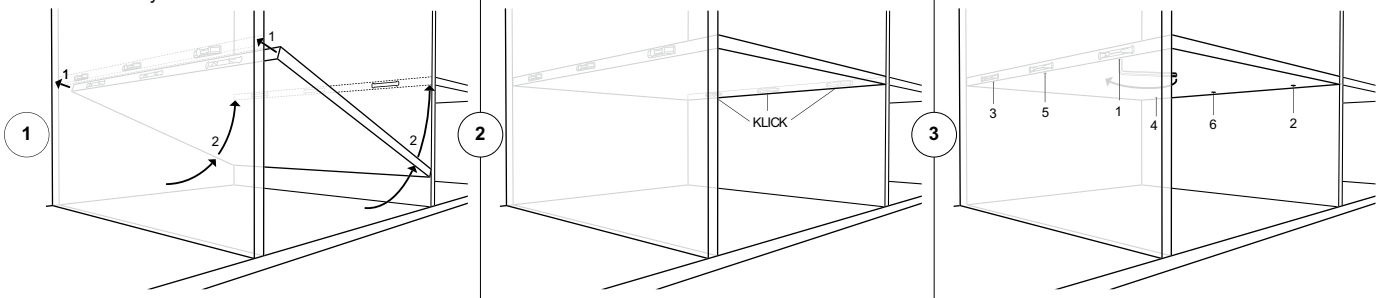

Shelf disassembly

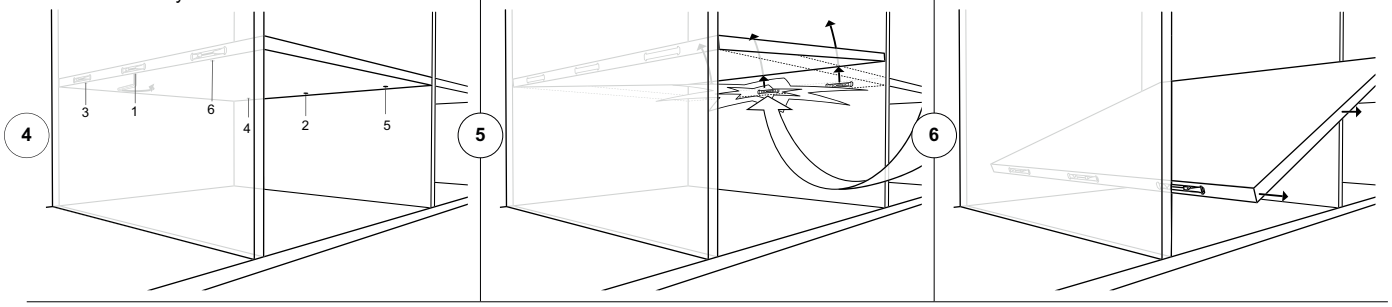

КСХ-Хаджидимитров ЕООД София, кв.Враждебна, ул. 3-та, 4 тел.: 02/ 943 45 34 www.obkov.com /e-mail: office@obkov.com

Tenso P

помага при лепене, за всички ъгли

От две части

P-System

Профил на отвора

Tenso P-14, предимства и свойства:
- Използва се като помощно лепило, с висока сила на затягане (не са необходими скоби или преси)
- Перфектно заключване, напълно скрита/невидима
- Надеждна и бърза инсталация на сглобката без инструменти (лесно и бързо,без винтове и лепило)

Tenso P-14 с помощен клипс, предимства и свойства:
- Универсален, лесен за залепване на фуги
- Необходима е минимална сила, само лек натиск за сглобяване
- Безпроблемна връзка, независимо от броя на сглобките

Tenso P-14

Самозатягаща се сглобка,
като помощно средство при лепене

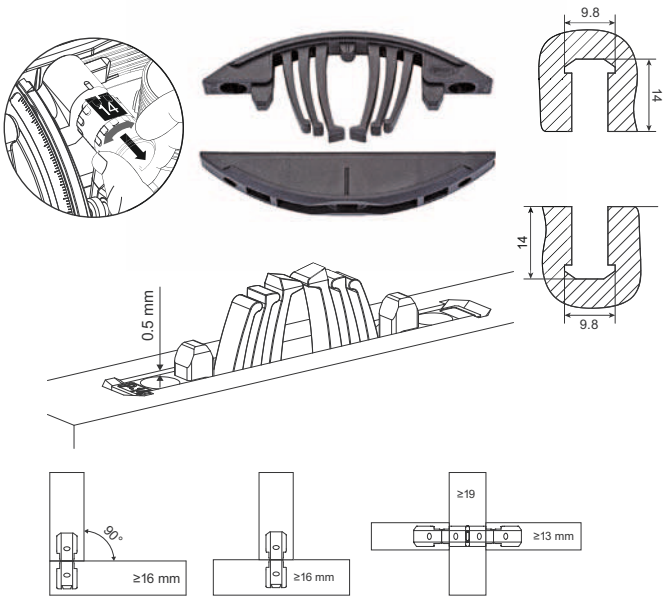

Технически параметри	
Размер	66 × 27 × 9.7 mm
Изрез	Ø 100.4 × 7 × 22
Материал	фибростъкло и подсилено ПВЦ
Възможен реглаж	надлъжно ± 1 mm

Издръжливост на опън (кг)	
за 1 сглобка	~ 15

Код: 270-145435

Цена: 1,55 лв/k-m с ДДС

/кутия 1000 бр./

Заб.: Фиксирана цена за България

Отворите се правят с Машина Zeta P2

KSH Hadzhidimitrov
КСХ-Хаджидимитров ЕООД София, кв.Враждебна, ул. 3-та, 4 тел.: 02/ 943 45 34 www.obkov.com /e-mail: office@obkov.com

Lamello

За междинни страници

P-System

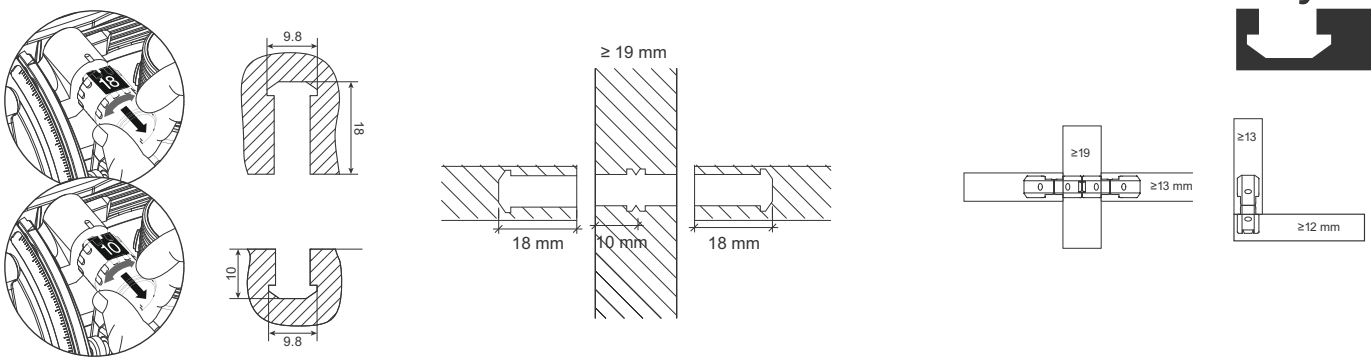

Помощен клипс за
Tenso P-14

Самозатягаща се сглобка,
помага при лепене, за всички ъгли

Помощен клипс
Код: 270-145436
Цена: 0,30 лв с ДДС
/кутия 1000 бр./
Заб.: Фиксирана цена за България

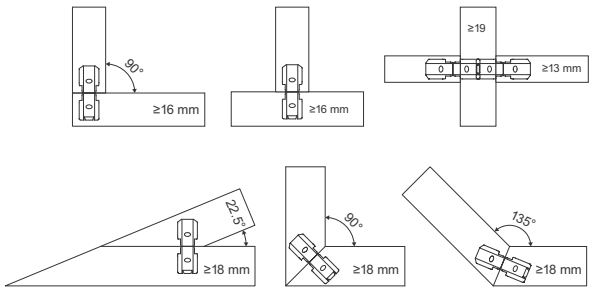

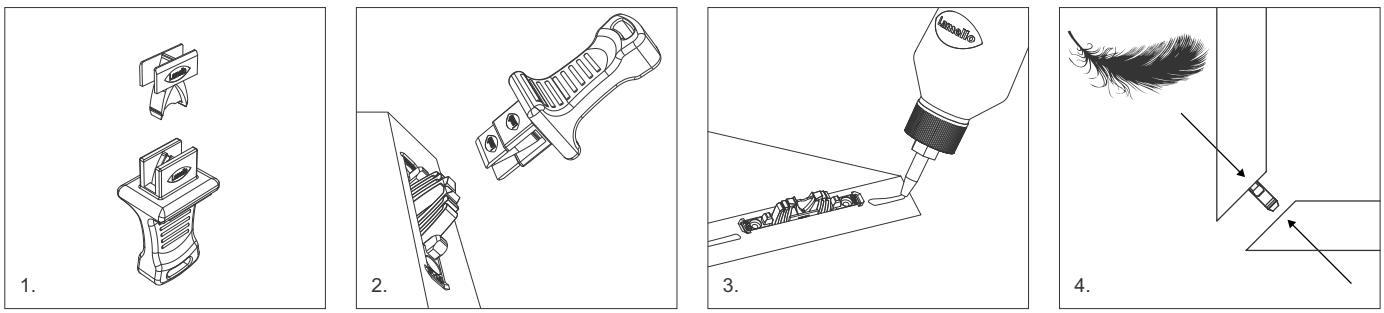

1. Поставете помощния клипс в инструмента
2. Поставете клипса в Tenso P-14
3. Поставете лепило
4. Съединете частите

Максимум 30 мин. от поставянето на клипса до сглобяването

Инструмент за клипс
Код: 270-145430
Цена: 11,30 лв с ДДС
Заб.: Фиксирана цена за България

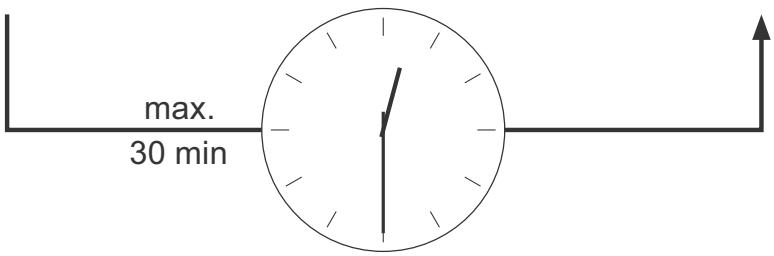

KSH Hadzhidimitrov
КСХ-Хаджидимитров ЕООД София, кв.Враждебна, ул. 3-та, 4 тел.: 02/ 943 45 34 www.obkov.com /e-mail: office@obkov.com

Lamello

Tenso P-10

Самозатягаща се сглобка за залепване на материали с дебелина от 12 мм

Tenso P-10 се вкарва в канал с 10 мм дълбочина в:
- при герунг (45 гр.) минимална дебелина на панела е 15 мм
- при 90 гр. сглобяване минималната дебелина на панела е 12 мм
- при делителна минималната дебелина на панела е 16 мм

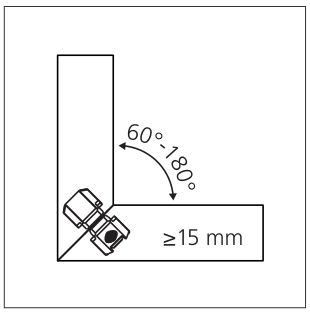

Код: 270-145438

Цена: 1,85 лв/k-m с ДДС

Заб.: Цената на сглобката е с помощния клипс за по-лесно затваряне

/кутия 1000 бр./

Заб.: Фиксирана цена за България

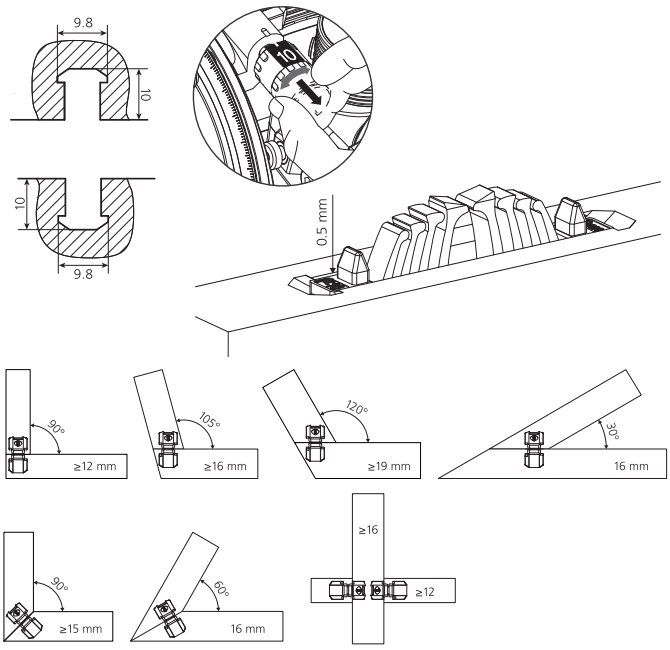

Технически параметри	
Размер	52 × 27 × 9.7 mm
Изрез	Ø 100.4 × 7 × 22
Материал	фибростъкло и подсилено ПВЦ
Възможен реглаж	надлъжно ± 1 mm

Издръжливост на опън (кг)	
за 1 сглобка	~ 10

Важно: С помощта на подравняващия елемент Bisco P-10 може да се сглоби детайла преди залепване

Отворите се правят с Машина Zeta P2

Настройка на машината при делителна

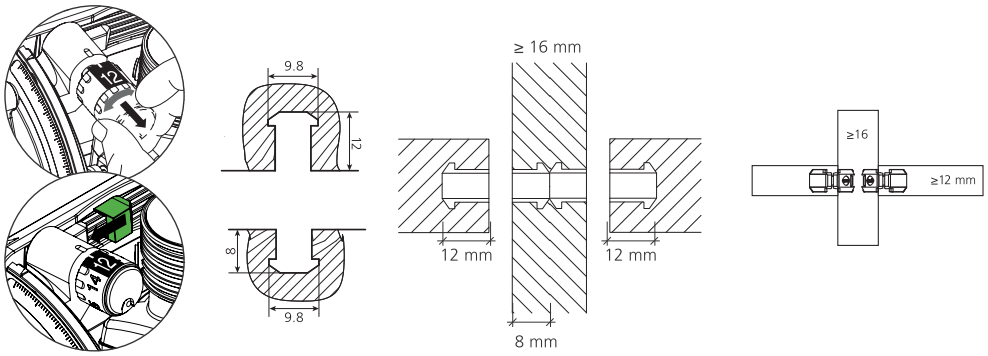

КСХ-Хаджидимитров ЕООД София, кв.Враждебна, ул. 3-та, 4 тел.: 02/ 943 45 34 www.obkov.com /e-mail: office@obkov.com

Bisco P

Центриращ елемент подходящ за канала на P-system

P-System

Предимства и свойства

- **Идеално допълнение към Clamex P и Tenso P**, поставя се в канала на P-System, **не се изисква друг guck**
- **Bisco P-14 е идеален за сухо сглобяване преди залепване и поставяне на Tenso P-14**
- **За подравняване на канали на P-System**, функция за подравняване без лепило
- **Структурата на повърхността позволява използване като свързващ елемент** когато залепваме детайли с PVA лепило

Приложения на Bisco P

- Стенни панели
- Мебели с голяма дълбочина
- Лепене на детайли

Bisco P-14

Подравняващ елемент подходящ за употреба с Clamex P-14 и Tenso P-14

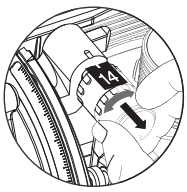

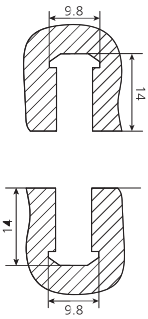

Код: 270-145303

Цена: 0,52 лв с ДДС

/кутия 1000 бр./

Заб.: Фиксирана цена за България

Технически параметри	
Размер Bisco P-14	65 × 27 × 7 mm
Размер Bisco P-10	52 × 19 × 7 mm
Изрез	Ø 100.4 × 7 × 22
Материал	подсилено ПВЦ
Възможен реглаж	надлъжно ± 2 mm
Издръжливост на опън с лепило (кг)	
за 1 сглобка	~ 40

Bisco P-10

Подравняващ елемент подходящ за употреба с Clamex P-10 и Tenso P-10

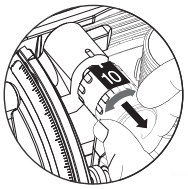

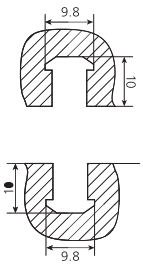

Код: 270-145305

Цена: 0,52 лв с ДДС

/кутия 300 бр./

Заб.: Фиксирана цена за България

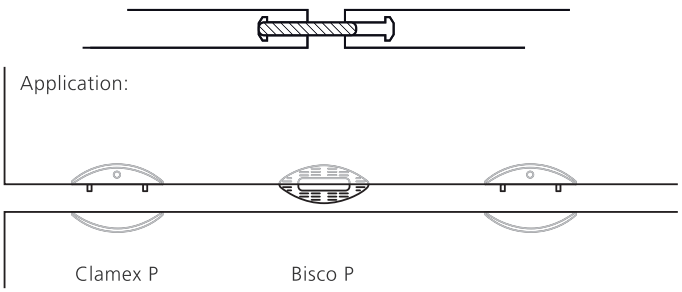

Clamex P-14
Clamex P Medius 14/10

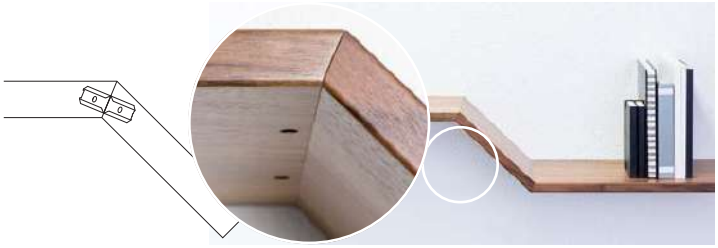
Clamex P-14

Clamex P-14

Clamex P-14

Clamex P Medius 14/10
Clamex P-14

KSH Hadzhidimitrov
КСХ-Хаджидимитров ЕООД София, кв.Враждебна, ул. 3-та, 4 тел.: 02/ 943 45 34 www.obkov.com /e-mail: office@obkov.com

Lamello

Divario P

Самозатваряща, невидима сглобка за поставяне с плъзгане

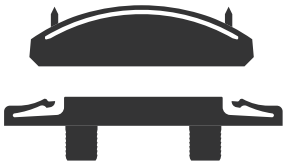

От две части

P-System

Профил на отвора

Предимства и свойства:
- Изцяло невидима сглобка за висококачествени мебели
- Едновременно съединяване и плъзгане
- Ефективна обработка и монтаж с CNC или Zeta P-2 машини
- Тънък елемент за използване на дебелини от 19 мм
- Минимално съпротивление по времето преди да се съединят
- Поставяне на рафтовете след като са на обекта, ниски транспортни разходи

Divario P-18

Самозатягаща се сглобка, невидима за поставяне с плъзгане

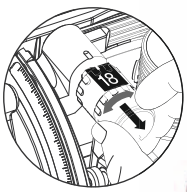

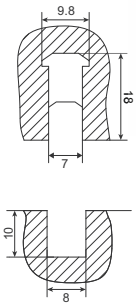

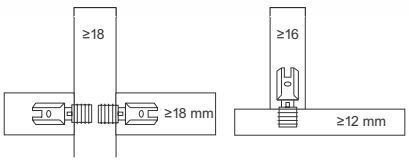

Технически параметри

Половината на канал P система	5 × 16 × 9.7 mm
Половината с отвор	Ø 8 × 9 mm, distance 32 mm
Изрез	Ø 100.4 × 7 × 22
Материал	фибростъкло подс. ПВЦ
Реглаж	надлъжно ± 1 mm

Товароносимост за 1 сглобка (кг)

	19 mm	22 mm	25 mm	30 mm
ПДЧ	50	60	70	100
MDF	60	70	80	100
Смърч	80	90	130	140
Бък	170	200	200	200

Издръжливост на опън (кг)	
всички материали	60

Код: 270-145570

Цена: 1,96 лв/к-т с ДДС

/кутия 1000 бр./

Заб.: Фиксирана цена за България

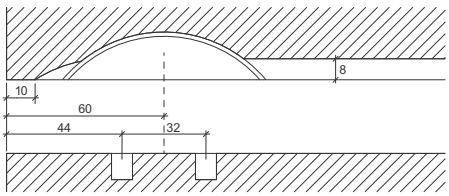

Отворите се правят с Машина Zeta P2

КСХ-Хаджидимитров ЕООД София, кв.Враждебна, ул. 3-та, 4 тел.: 02/ 943 45 34 www.obkov.com /e-mail: office@obkov.com

Divario P

Divario P-18 – приложения

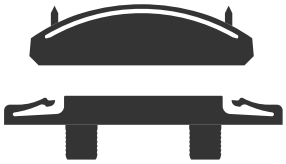

От две части

Производство на мебели / вътрешно обзавеждане

Вашите прдимства с Divario P-18

Ефективен монтаж
– Монтиране и поставяне на ръка или с чук
– Закрепване на щифтове в дърво за ефикасно инсталиране
– Разпробиването е възможно със CNC машина без ъглови агрегати
– Монтаж, или на място, или в завода със CNC или Zeta P2

Пружинна сглобка
– Съединяване с висока якост на опън
– Укрепване на високи шкафове с фиксирани рафтове
– Перфектен външен вид със затворени фуги
– Не са необходими скоби или преси

Плъзгащо вмъкване - втори процес
– Основният шкаф може да бъде свързан предварително
– Транспортирайте празния шкаф, за да спестите тегло
– Възможност за сглобяване на цялостното обзавеждане на място (плоска опаковка)
– Поставяне на рафтовете без лепило или други средства удобни за транспорт

- ☑ Плъзгащо вмъкване
- ☑ Невидимо
- ☑ Притиска плоск.
- ☑ Бързо поставяне
- ☑ Сглобяване с плъзгане
- ☑ Бърза инсталация
- ☑ Здраво
- ☑ Надл. реглаж
- ☑ Плитък разрез
- ☑ Без усукване

KSH Hadzhidimitrov
КСХ-Хаджидимитров ЕООД София, кв.Враждебна, ул. 3-та, 4 тел.: 02/ 943 45 34 www.obkov.com /e-mail: office@obkov.com

Lamello

Машина Zeta P2 за развиващата се **P-System**, спестявайки ви време всеки ден! Разграничете вашите продукти от стандарта!

P-System

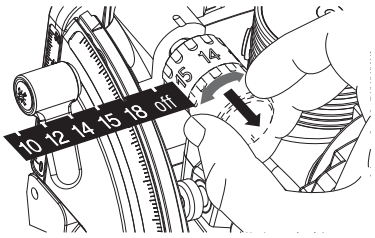

– **Дълб. 18** за Divario P-18
– **Дълб. 14** за Tenso P-14, Clamex P-14 и Clamex P Medius (голямата част), Bisco P-14
– **Дълб. 10** за Clamex P-10 и Clamex P Medius (малката част), Bisco P-10
– **Дълб. «off»** за фрезоване на канал без профил = за стандартни бисквитки

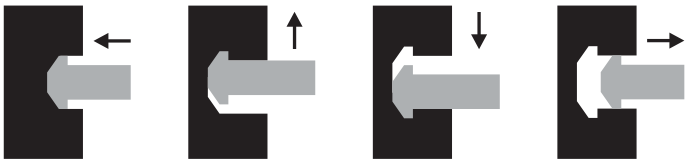

Vertical mechanical drive (VMD)

Свързване за секунди с Clamex – разглобяем

1. Изрез

2. Пробиване

3. Поставяне

4. Свързване!

Време за една сглобка к-т	
1. Изрез	25
2. Пробиване	15
3. Поставяне	5
4. Свързване	5
Готово за	**50 s**

Zeta P2-Комплект
с диамантен диск за канали в куфар:
Код: 270-101403DESD, цена с ДДС: 2 980,00 лв с ДДС

Zeta P2-безкабелна Комплект
с диамантен диск за канали в куфар:
Код: 270-101801DESD, цена с ДДС: 3 870,00 лв с ДДС

Аксесоари

90°

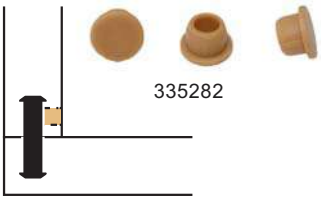

Капачки, опаковка 100 броя

90°	Код 270-		Код 270-
RAL 9010, White	335280	RAL 9002, Grey white	335285
RAL 9011, Black	335281	RAL 7035, Light grey	335286
RAL 1014, Ivory	335282	RAL 7040, Window grey	335287
RAL 1011, Brown beige	335283	RAL 7031, Blue grey	335288
RAL 8007, Brown	335284		
RAL 8017, Dark brown	335289		

Цена: 0,16 лв с ДДС

45°

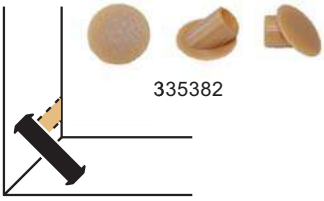

45°	Код 270-		Код 270-
RAL 9010, White	335380	RAL 1011, Brown beige	335383
RAL 9011, Black	335381	RAL 8017, Dark brown	335384
RAL 1014, Ivory	335382	RAL 7022, Umbra grey	335388

Цена: 0,25 лв с ДДС

251993

Clamex P отвертка	Код
за всички ъгли, бързо и удобно, hex 4 × 30 mm, дължина 290 mm	270-251993

Цена: 82,00 лв с ДДС

Позициониращи щифт. Zeta P2	Код
Ø 5 mm, 1 чифт	270-251048
Ø 8 mm, 1 чифт	270-251066

Цена: 34,00 лв с ДДС

Поз. клипс за Zeta P2	Код
Ø 6 mm	270-251067
За позоциониране в отвора на Clamex (6 mm)	

Цена: 18,00 лв с ДДС

Торбичка за Zeta P2	Код
Торбичка прахоуловителна /не се препоръчва при интензивна работа/ конектор Ø 36 mm **for biscuit joiner**	270-257530

Цена: 102,00 лв с ДДС

P-System диск, Ø 100.4 × 7 × 22 mm	Код
Z 3 зъба, диамантен **за Zeta (P-System)**	270-132140

Цена: 420,00 лв с ДДС

KSH Hadzhidimitrov
КСХ-Хаджидимитров ЕООД София, кв.Враждебна, ул. 3-та, 4 тел.: 02/ 943 45 34 www.obkov.com /e-mail: office@obkov.com

Lamello

Сглобка Cabineo

Как работи

1. CNC/шаблон - разпробиване

2. Поставяте сглобките в отворите

3. Транспортирате плоскостите една върху друга

4. Сглобяваме на обекта само с **един** инструмент

Сравнение със сглобка Минификс

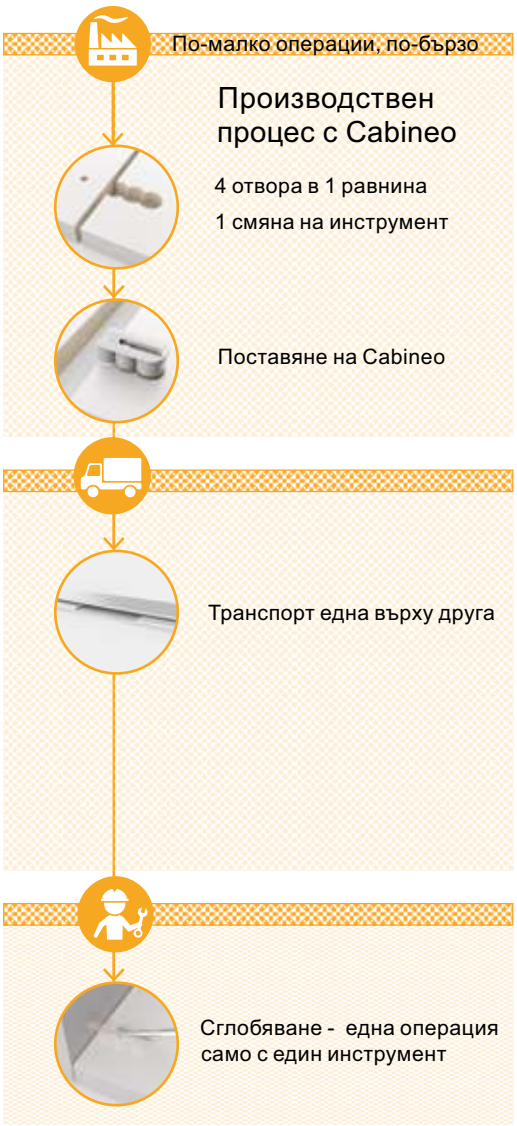

KSH Hadzhidimitrov

КСХ-Хаджидимитров ЕООД София, кв.Враждебна, ул. 3-та, 4 тел.: 02/ 943 45 34 www.obkov.com /e-mail: office@obkov.com

Lamello

Cabineo 8

Дължина на винта 8 mm
за междинен панел от 16mm
и крайни страници от 12 mm

Код: 270-186311 с 8 мм винт
Цена: 0,72 лв с ДДС
/кутия 2000 бр./

Cabineo 12

Дължина на винта 12 mm

Код: 270-186321 с 12 мм винт
Цена: 0,72 лв с ДДС
/кутия 1000 бр./

Cabineo 8 черно

Дължина на винта 8 mm
за междинен панел от 16mm
и крайни страници от 12 mm

Код: 270-186341 с 8 мм винт
Цена: 0,72 лв с ДДС
/кутия 1000 бр./

Cabineo 12 черно

Дължина на винта 12 mm

Код: 270-186331 с 12 мм винт
Цена: 0,72 лв с ДДС
/кутия 1000 бр./

Заб.: Фиксирана цена за България

Технически параметри	
Размер	33.8 × 16.5 × 10.8 mm
Разпробиване	Ø 5 mm и Ø 15 mm
Материал	Фибро стъкло подсилена пвц
Монтажен допуск	надлъжно ± 0.1 mm

Товароносимост без дюбел

ПДЧ 19 mm	Cabineo 12	Cabineo 8
Сила на опън	90 кг	50 кг
Сила на срязване	85 кг	55 кг
Сила на затягане	90 кг	50 кг

Изрези за Cabineo

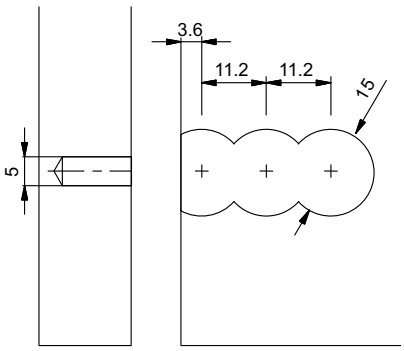

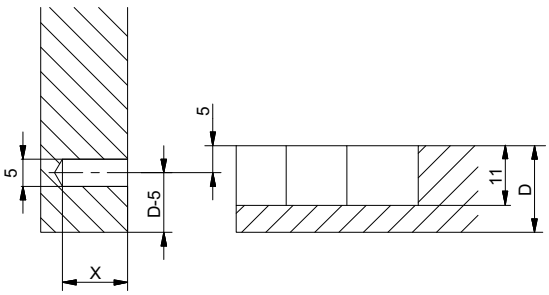

КСХ-Хаджидимитров ЕООД София, кв.Враждебна, ул. 3-та, 4 тел.: 02/ 943 45 34 www.obkov.com /e-mail: office@obkov.com

Cabineo 8 M6

Износоустойчив конектор за шкаф за различни материали и повишена здравина

- Сглобка без износване; Без износване на детайла, когато се сглобява и разглобява многократно
- За различни материали; Cabineo 8 M6 може да се завинтва директно в материала чрез отвор с резба M6 (HPL, алуминий, стомана и др.)
- Висока сила на затягане; При разделителните панели винтовете се навиват в една и съща набивна гайка от двете страни
- Повишена здравина в различни материали - поставената гайка достига дълбоко в материала
- Еднаква сглобка за всички решения

Cabineo 8 M6 предимства

NEW

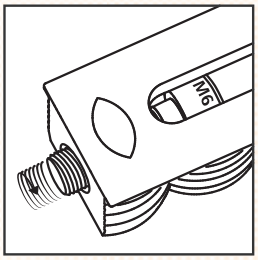

Многократна употреба

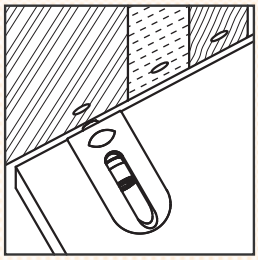

Различни материали

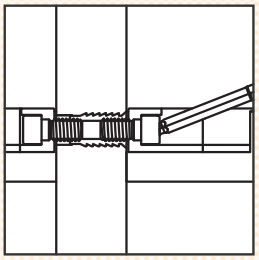

Здравина на сглобяване

KSH Hadzhidimitrov
КСХ-Хаджидимитров ЕООД София, кв.Враждебна, ул. 3-та, 4 тел.: 02/ 943 45 34 www.obkov.com /e-mail: office@obkov.com

Lamello

Cabineo 8 M6
Дължина болт8 mm
с M6 резба

Код: 270-186316 с 8 мм болт
Цена: 0,72 лв с ДДС
/кутия 1000 бр./

Cabineo 8 M6 черна
Дължина болт 8 mm
с M6 резба

Код: 270-186345 с 8 мм болт
Цена: 0,74 лв с ДДС
/кутия 500 бр./

Заб.: Фиксирана цена за България

Товароносимост на сглобката без винт-гайка (кг)	
В HPL 12 mm	**Cabineo 8 M6**
Опън	170
Срязване	100
Затягане	170

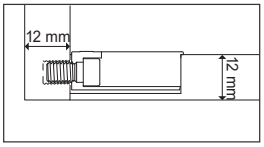

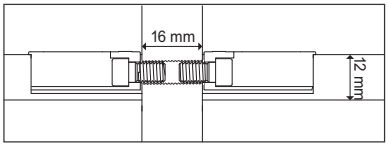

Cabineo винт-гайка

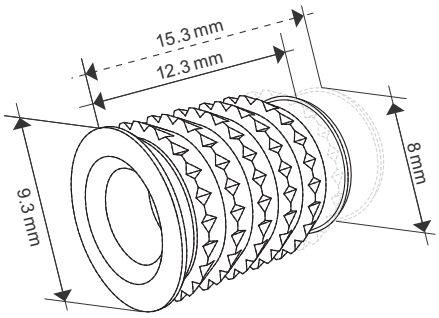

Технически параметри	
Размер	12.3 / 15.3 × 9.3 × 9.3 mm
Резба	M6
Отвор	Ø 8 mm
Материал	Месинг
Монтажен допуск	надлъжно ± 0.1 mm

Товароносимост за сглобка без дюбел (кг)		
ПДЧ 19 mm	**Муфа M6 × 12.3**	**Муфа M6 × 15.3**
Опън	750	900
Срязване	1050	1200
Затягане	750	900

Cabineo муфа M6 x 12.3
за дебелина материал 14 – 16 mm

Код: 270-186371
Цена: 0,80 лв с ДДС
/кутия 500 бр./

Cabineo муфа M6 x 15.3
за дебелина на материал 17 – 25 mm

Код: 270-186376
Цена: 0,88 лв с ДДС
/кутия 500 бр./

Заб.: Фиксирана цена за България

Над 14 mm дебелина панел: винт-гайка M6 × 12.3

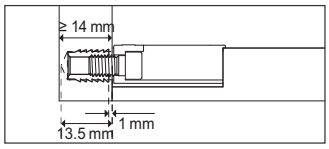

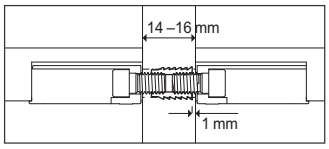

Над 17 mm дебелина панел: винт-гайка M6 × 15.3

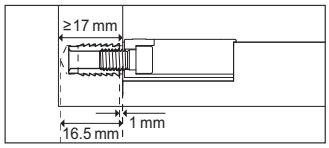

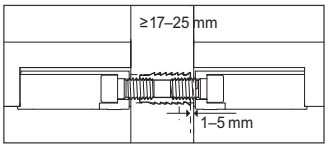

KSH Hadzhidimitrov
КСХ-Хаджидимитров ЕООД София, кв.Враждебна, ул. 3-та, 4 тел.: 02/ 943 45 34 www.obkov.com /e-mail: office@obkov.com

Lamello

Аксесоари

Cabineo инструменти	Код 270-	Цена,лв
Cabineo tool with handle	256300	90,00
Cabineo hex bit 1/4" GL 120 mm	276312	28,00
Cabineo hex bit 1/4" GL 80 mm	276307	8,60
Cabineo drill Ø 15 mm with short centering point 0.8 mm	136312	188,00

Cabineo капачки		Код кутия 2000 бр	
Signal white	RAL 9003	270-186351S	Цена: 0,16 лв/бр с ДДС
Pure white	RAL 9010	270-186351W	Цена: 0,16 лв/бр с ДДС
Papyrus white	RAL 9018	270-186351P	Цена: 0,16 лв/бр с ДДС
Light ivory	RAL 1015	270-186351H	Цена: 0,16 лв/бр с ДДС
Brown beige	RAL 1011	270-186351B	Цена: 0,16 лв/бр с ДДС
Fawn brown	RAL 8007	270-186351R	Цена: 0,16 лв/бр с ДДС
Mouse grey	RAL 7005	270-186351A	Цена: 0,16 лв/бр с ДДС
Window grey	RAL 7040	270-186351F	Цена: 0,16 лв/бр с ДДС
Jet black	RAL 9005	270-186351T	Цена: 0,16 лв/бр с ДДС
Metallic-look	silver	270-186351C	Цена: 0,23 лв/бр с ДДС
Metallic-look	nickel	270-186351N	Цена: 0,23 лв/бр с ДДС
Metallic-look	dark steel	270-186351D	Цена: 0,23 лв/бр с ДДС

Заб.: Фиксирана цена за България

KSH Hadzhidimitrov
КСХ-Хаджидимитров ЕООД София, кв.Враждебна, ул. 3-та, 4 тел.: 02/ 943 45 34 www.obkov.com /e-mail: office@obkov.com

Lamello

Разпробиване на Cabineo всички р-ри са в mm

Варианти

На повърхността

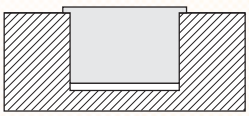

Наравно с повърхността

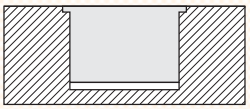

Размери разпр.

Cabineo 8: X = 8 mm, black screw
Cabineo 12: X = 12 mm, nickel-plated screw
Cabineo 8 M6*: X = 8 mm, Yellow galvanised screw
* Metric ISO thread DIN 13-1

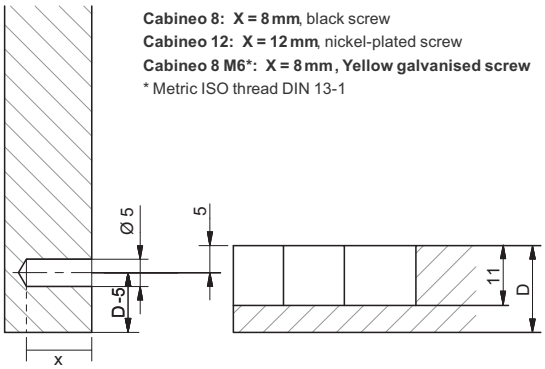

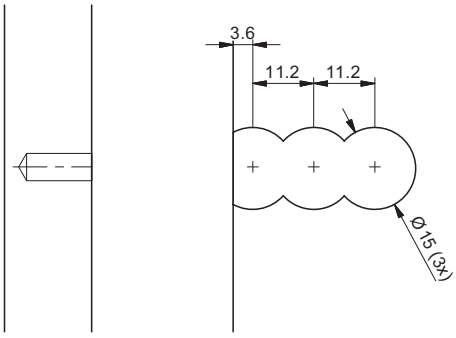

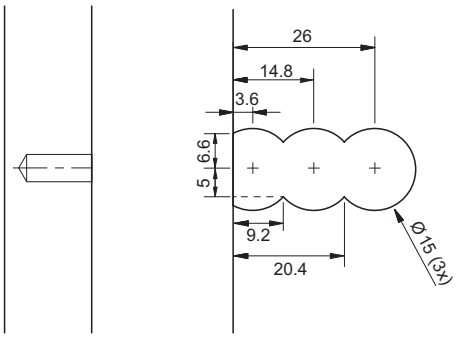

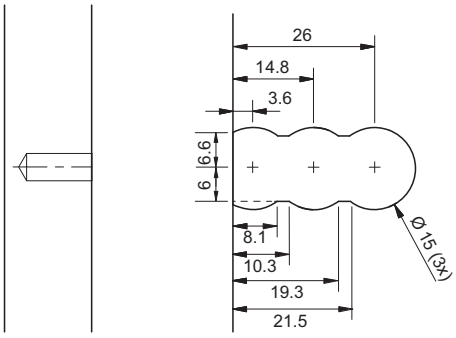

Cabineo 8: X = 8 mm, black screw
Cabineo 12: X = 12 mm, nickel-plated screw
Cabineo 8 M6*: X = 8 mm, Yellow galvanised screw
* Metric ISO thread DIN 13-1

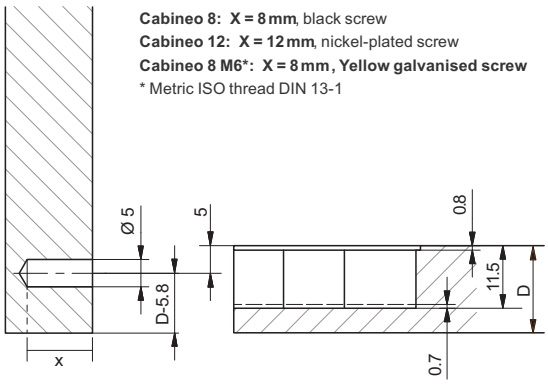

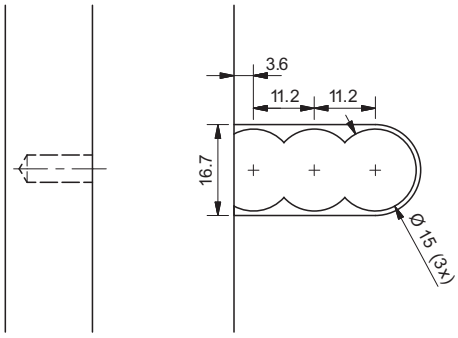

КСХ-Хаджидимитров ЕООД София, кв.Враждебна, ул. 3-та, 4 тел.: 02/ 943 45 34 www.obkov.com /e-mail: office@obkov.com

Наравно с капачката

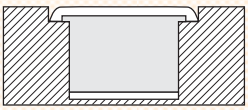

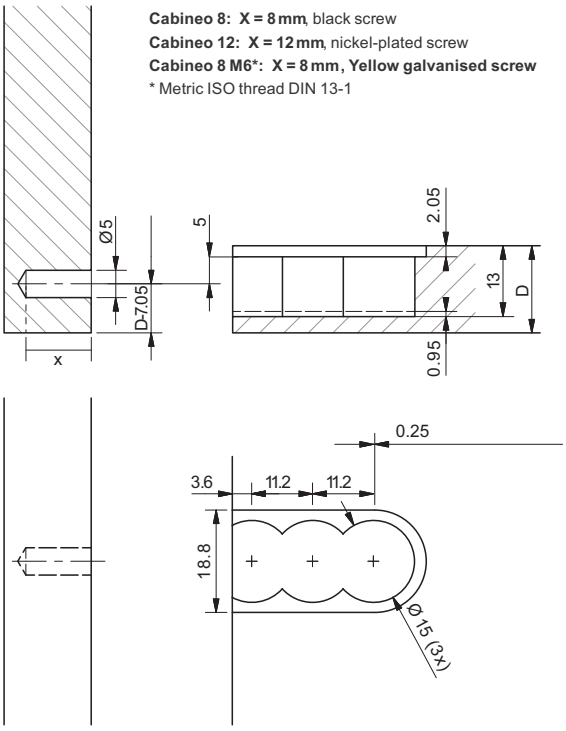

HPL на повърхността

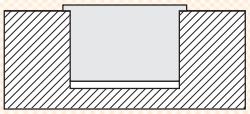

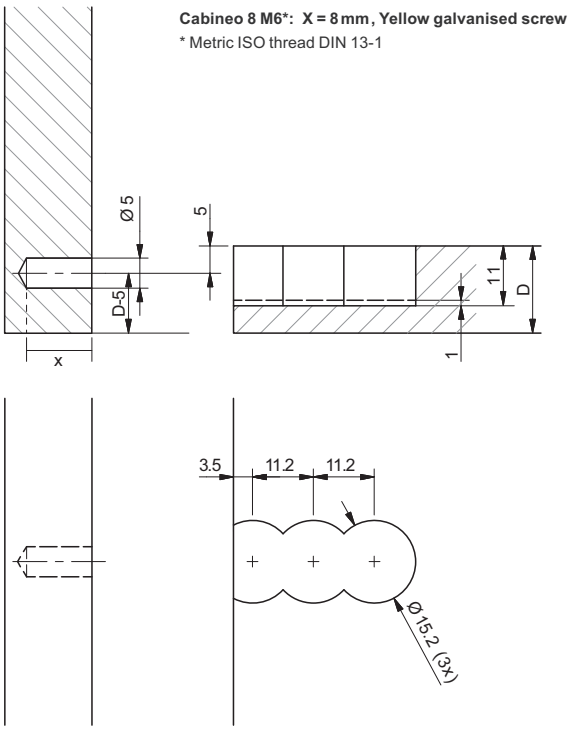

Позиция на Cabineo винт-гайка

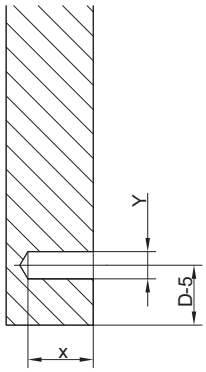

	X [mm]	Y = Ø [mm]
Cabineo 8 M6*	8	5
Insert M6 × 12.3	13.5	8
Insert M6 × 15.3	16.5	8

* Metric ISO thread DIN 13-1

Монтаж

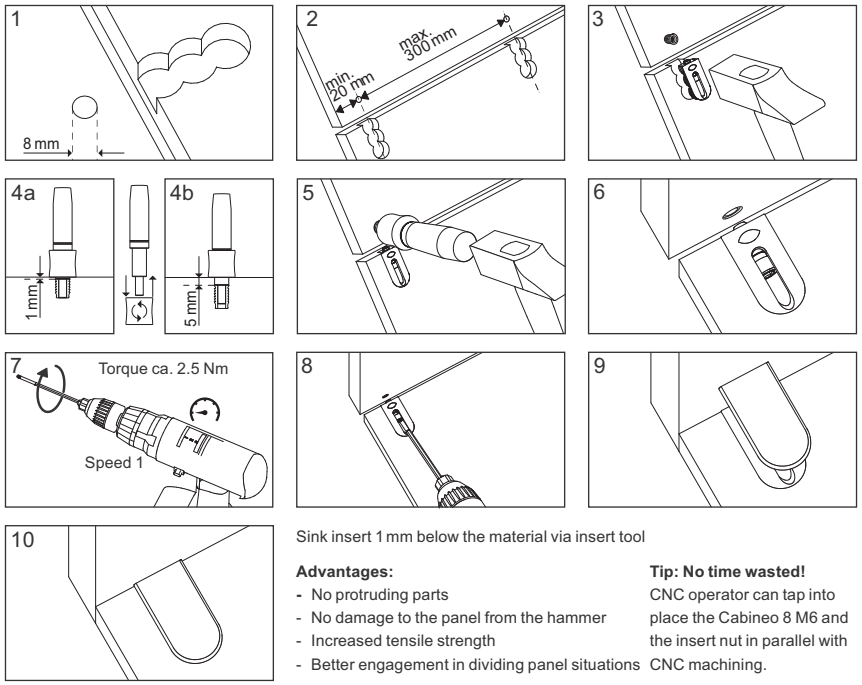

Sink insert 1 mm below the material via insert tool

Advantages:
- No protruding parts
- No damage to the panel from the hammer
- Increased tensile strength
- Better engagement in dividing panel situations

Tip: No time wasted!
CNC operator can tap into place the Cabineo 8 M6 and the insert nut in parallel with CNC machining.

КСХ-Хаджидимитров ЕООД София, кв.Враждебна, ул. 3-та, 4 тел.: 02/ 943 45 34 www.obkov.com /e-mail: office@obkov.com

Оригиналните бисквитки на Lamello

Без смяна на диска (4 мм)

20

Код: 144020 - 70,00 лв/1000 броя

Код: 144020NN - 42,60 лв/1000 броя
/без лого/

10

Код: 144010 - 60,00 лв/1000 броя

0

Код: 144000 - 60,00 лв/1000 броя

E20-L

Код: 145022 - 0,93 лв/1 брой

E20-H

Код: 145021 - 0,93 лв/1 брой

K20

Код: 145000 - 0,72 лв/1 брой

C20

Код: 145010 - 0,46 лв/1 брой

C10

По заявка

Simplex

Код: 166100 - 2,90 лв/1 к-т

Със смяна на диска

H9

По заявка

Канал 3 мм

Clamex S-18

Код: 145251 - 3,70 лв/1 брой

Канал 8 мм

Апликатор с пластмасов накрайник
Код: 175500 - 81,00 лв

Апликатор с метален накрайник
Код: 175550 - 96,00 лв

Комплект ъгли с колан за стягане на кутия
Код: 175020 - 536,00 лв

Машина Clasic X:

В катронена кутия:
Код: 101600DKOM - 1 198,00 лв

В ПВЦ куфар:
Код: 101600DSOM - 1 342,00 лв

Всички цени са в лева, с ДДС и са фиксирани за България